

SPYKE

Código artículo	86.OS03.1341.03
Tipo de producto	Outdoor
Categoría	Proyectores
Familia	SPYKE
Subfamilia	SPYKE
Pictograms	

Dimensions	
Product dimensions (mm)	60(Dia)X100(H)M

Esquema

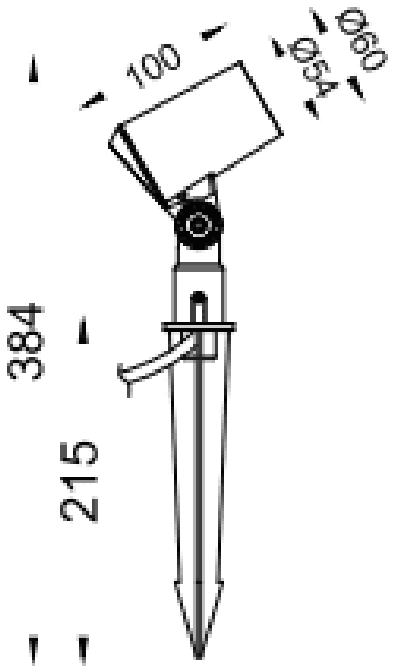

Producto	
Potencia real (W)	6
Flujo luminoso real (lm)	330
Eficacia luminosa (lm/W)	55
Ángulo de apertura	40
Tiempo de vida	50000h L70B10
IP	66
Marca del LED	Osram
Equipo	ON-OFF
Vida media (h)	50000h L70B10
Temperatura de color (K)	3000
Consistencia de color (SDCM)	SDCM3
CRI	80
IK	IK04